Wirtschaftsweg Achse 360

entspricht Schnitt D - D

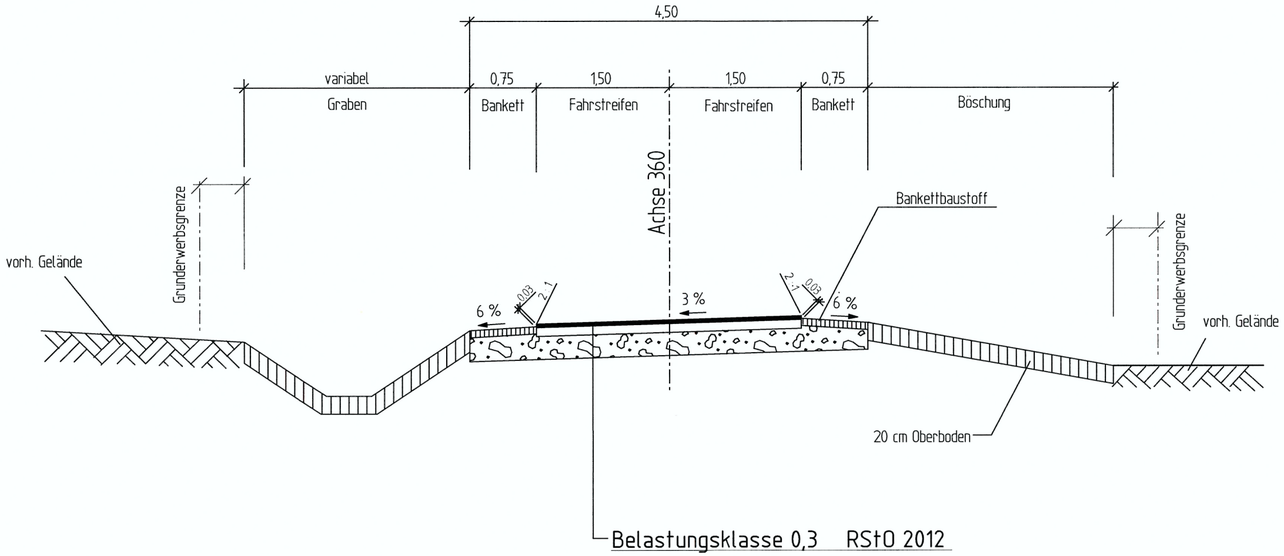

Satzungsgemäß ausgelegen

in der Zeit vom 03.04.2018

bis 02.05.2018

in der Gemeinde

Paderborn

Zeit und Ort der Auslegung sind rechtzeitig vor Beginn der Auslegung ortsüblich bekannt gemacht worden.

Gemeinde: Paderborn

(Dienstsiegel) (Unterschrift)

Festgestellt gem. Beschluss
vom 05.05.2021
- Az. 25.4.34-02-1/18-
Bezirksregierung Detmold
Im Auftrag
gez. Schönfeld

Bezirksregierung 18 Detmold

Regionalniederlassung
Sauerland-Hochstift
AS Paderborn
Am Rippinger Weg 2, 33098 Paderborn

Straßen.NRW.
Landesbetrieb Straßenbau Nordrhein-Westfalen

Projekt-Nr.
08-0180

FESTSTELLUNGSENTWURF

Landesbetrieb Straßenbau Nordrhein-Westfalen

Straße: L 755 AS 11,2 Stat. 0,969 - 1,799

PROJIS-Nr.:

Unterlage / Blatt-Nr.: 14/ 7

Straßenquerschnitt
Wirtschaftsweg
Achse 360

Maßstab: 1 : 50

L 755
Beseitigung des BÜ Eggestraße bei Paderborn/Benhausen
Bau-km 0+050 - 0+900

Aufgestellt: Paderborn, den 28.11.2017

Der Leiter der Regionalniederlassung
Sauerland-Hochstift

i.A. (Voigtländer)