Grundriss

M. 1:50

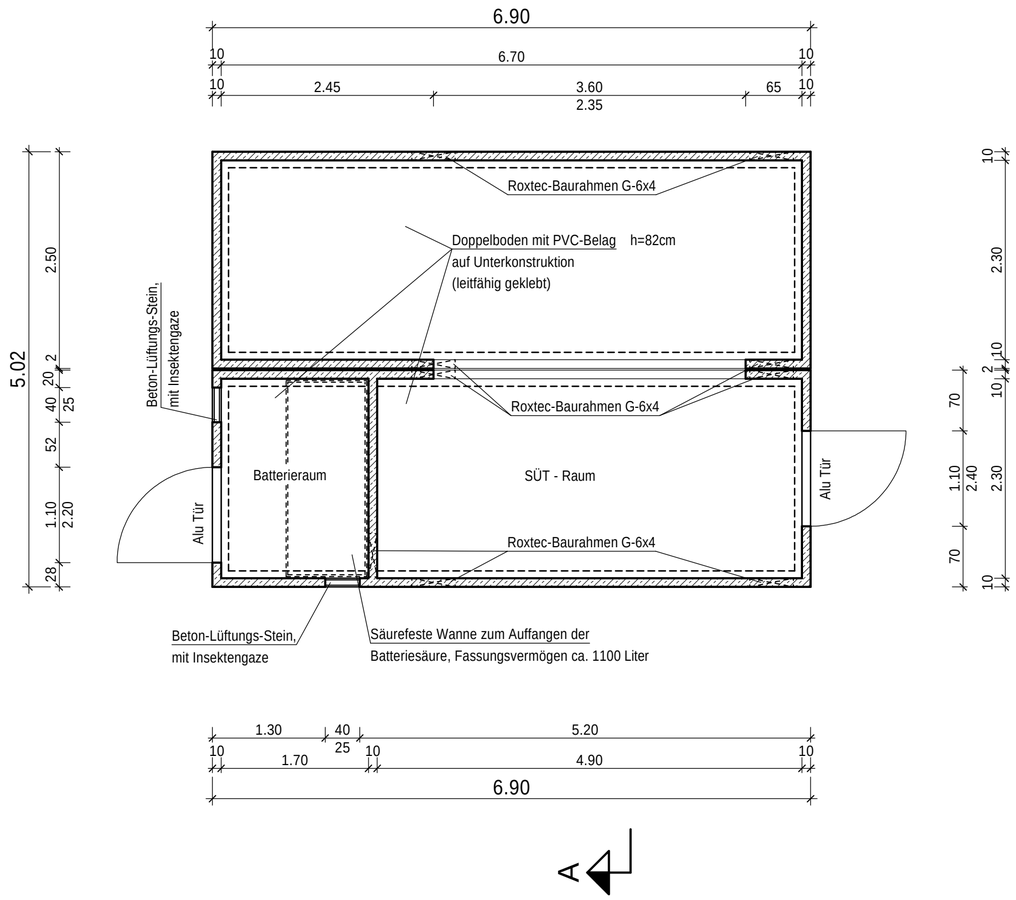

Schnitt A - A

M. 1:50

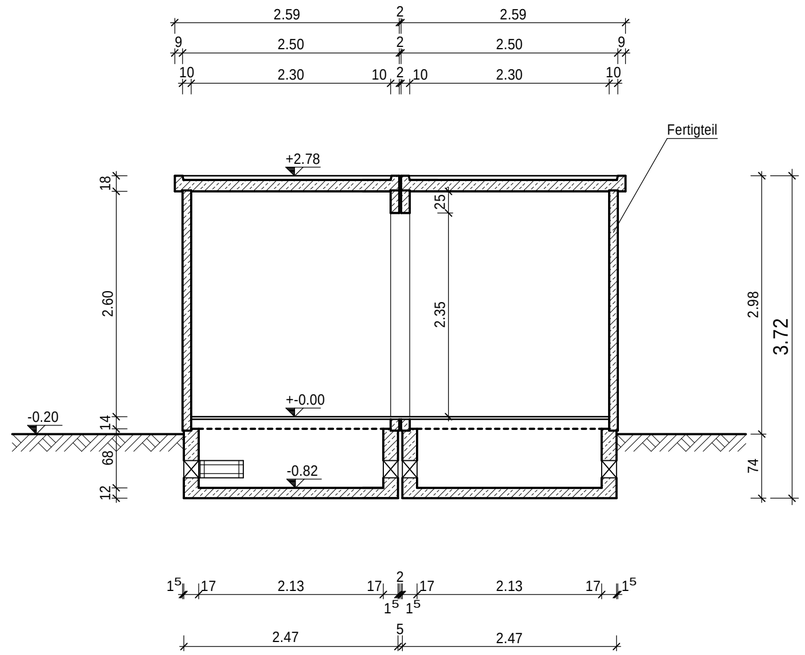

Index	Änderung	Datum	Name
d			
c			
b			
a			

Amprion GmbH
Robert-Schuman-Straße 7, 44263 Dortmund

Betr.: KÜS-Anlagen

380kV-Kabelübergabestation

Kleinwarte

Grundriss und Schnitt

Org.-Einheit	:	B-AP
Bearbeiter	:	O.Tietz
Zeichnungs-Nr.	:	00000 / E01
Normzchg.-Nr.	:	_____
Maßstab	:	1: 50
Datum	:	19.08.2020
Stand vom	:	19.08.2020
bearbeitet	:	G.Korte
geprüft	:	M.Terbeck
Projekt-Nr.		20-10580

Tragwerksplanung
Bauwerksprüfung
Sachverständige
Industriebau
Römer ingenieure
Wir sind Mitglied Ingenieurkammer-Bau Nordrhein-Westfalen
Inhaber: Dipl.-Ing. Matthias Terbeck • Schwerter Straße 264 • 44287 Dortmund
info@roemer-statik.de • www.roemer-statik.de • Tel: 0231 - 47 54 87 -0 • Fax: 0231 - 47 54 87 -29

594 x 420
-isb cad-